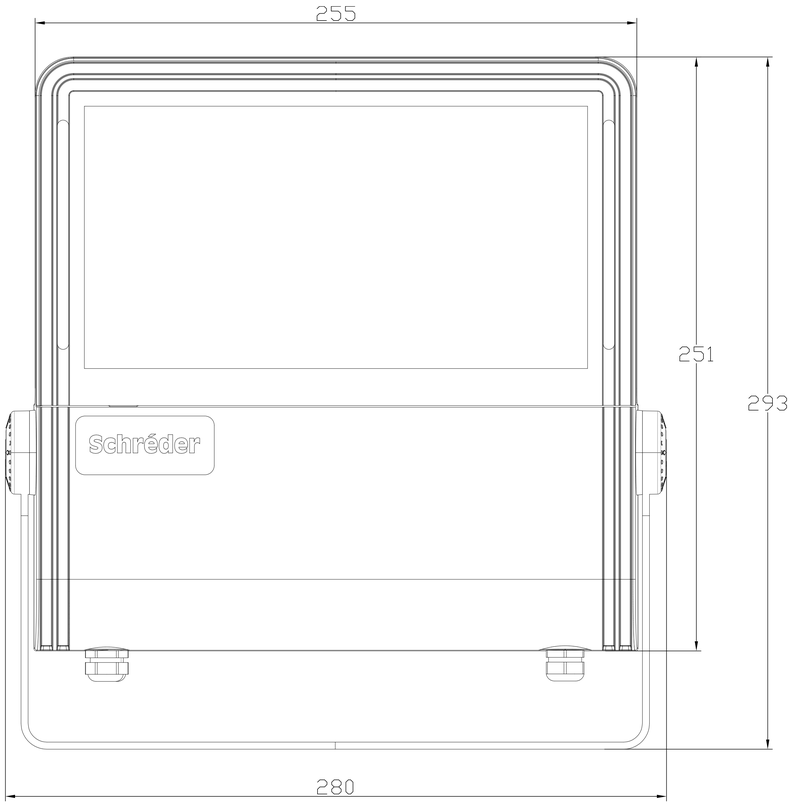
255
251
293
280
Schréder

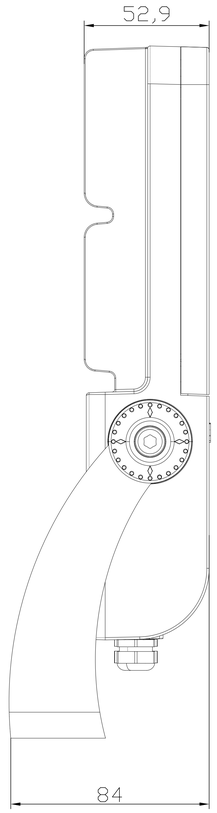
52,9
84

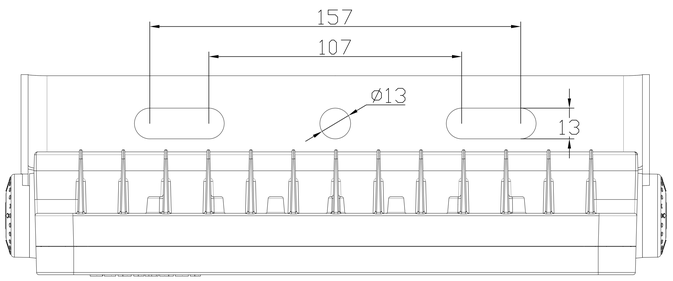
157
107
ø13
13

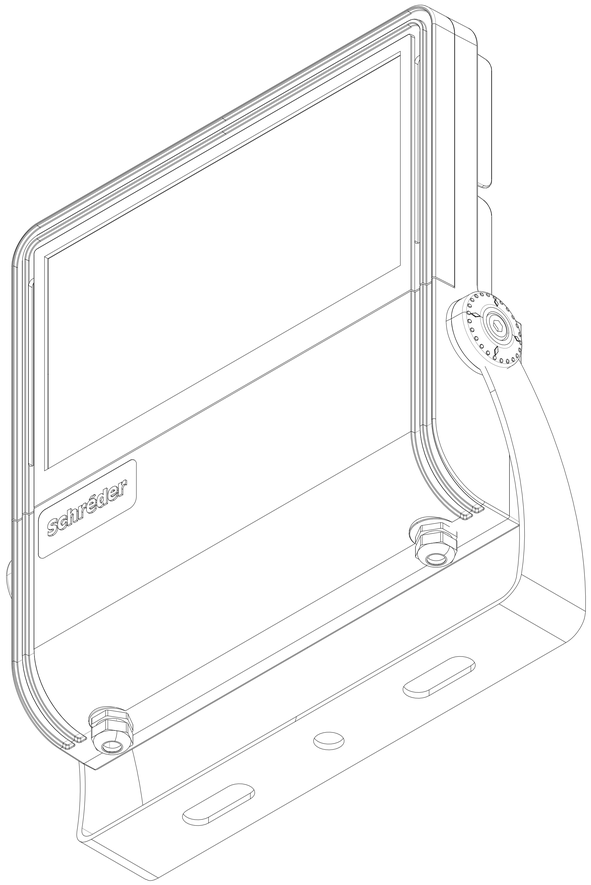
Schréder